ARTICOLO / ITEM

BOT. PACHO 50 P 18 *

berlinpackaging.eu

Colore :
Color : BIANCO EXTRA

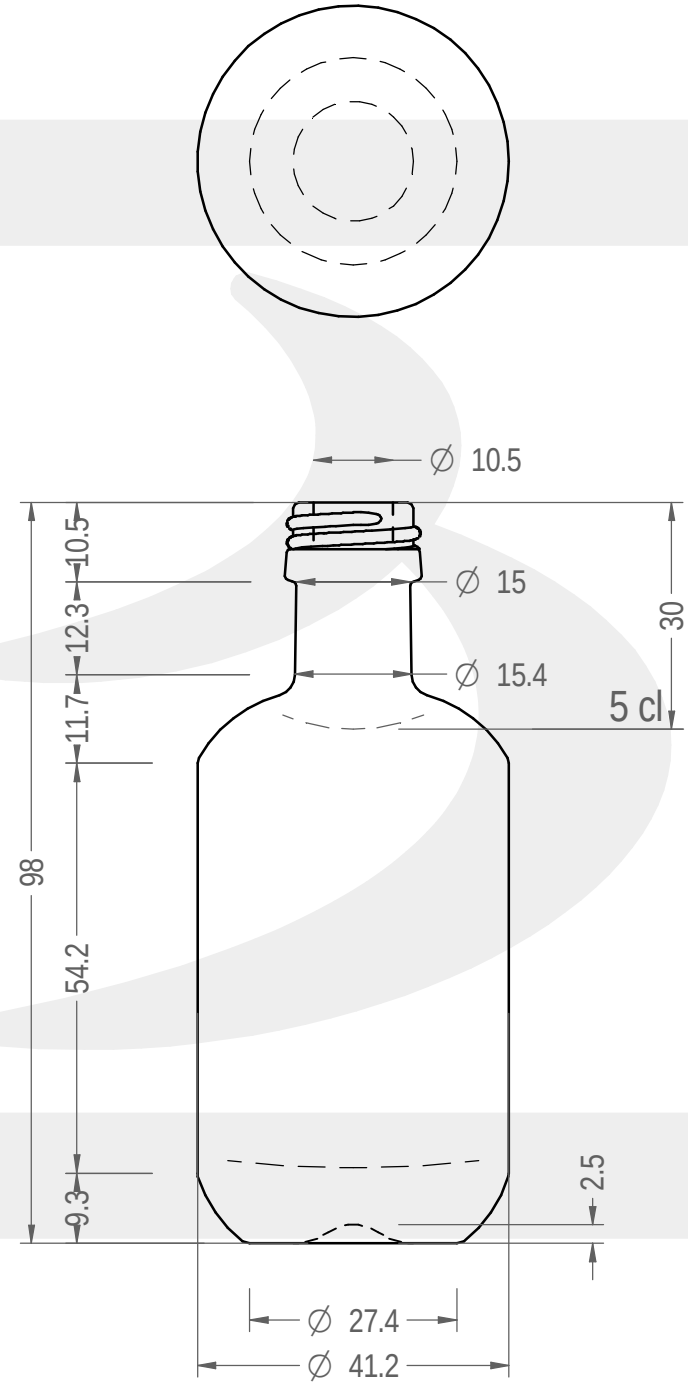

MODELLO DEPOSITATO - PATENTED

Il disegno è puramente indicativo e non vincolante - Berlin Packaging Italy S.p.A. non assume garanzia od obbligazione alcuna per l'utilizzo del presente disegno nè per le informazioni in esso riportate
This drawing is approximate and not binding - Berlin Packaging Italy S.p.A. does not assume any guarantee or obligation for use of this drawing or for information contained therein

Capacità R.B. (c.c.): Brimful capacity (c.c.):	53	Peso vetro (gr): Glass weight (gr):	100
Altezza tot. (mm): Total height (mm):	98	Bocca: Finish:	PILFER-PROOF
Diametro corpo (mm): Body diameter (mm):	41.2	Min. foro passante (mm): Minimum through bore (mm):	8,4
Resistenza a pressione (bar): Pressure resistance (bar):	-	Scala: Scale: 1:1	

COD. ARTICOLO / ITEM CODE
22243V1

Per ulteriori informazioni tecniche contattare il referente commerciale
For full technical details please contact sales representative

Data ultimo aggiornamento / Last update: 12/11/2021
Origine / Source: 22243